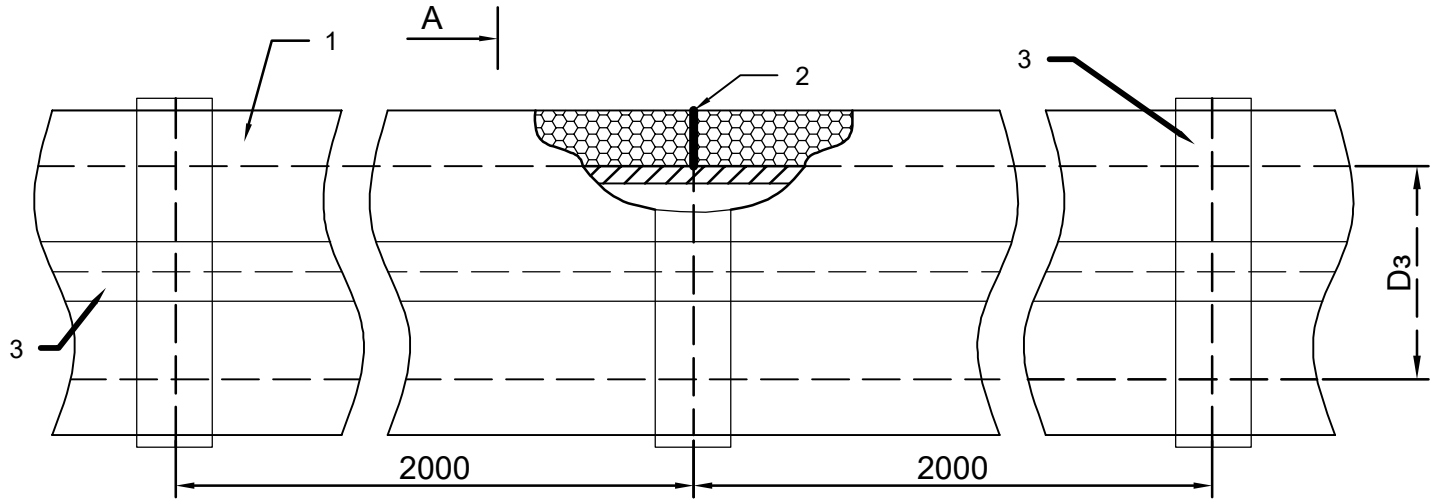

A-A

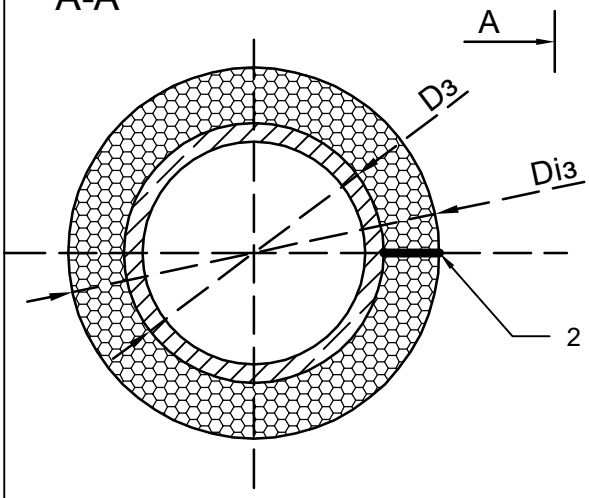

Dз- зовнішній діаметр труби
Diз- зовнішній діаметр ізоляції

Позиція	Позначення	Найменування	Кількість	Маса од. кг	Примітки
1		Трубна ізоляція Eurobatex			
2		Клей для технічної ізоляції			
3		Стрічка чорна ПВХ			

Одношарова теплова ізоляція трубопроводу монтажне положення

ЕвроТерм